○内の数字は的番号
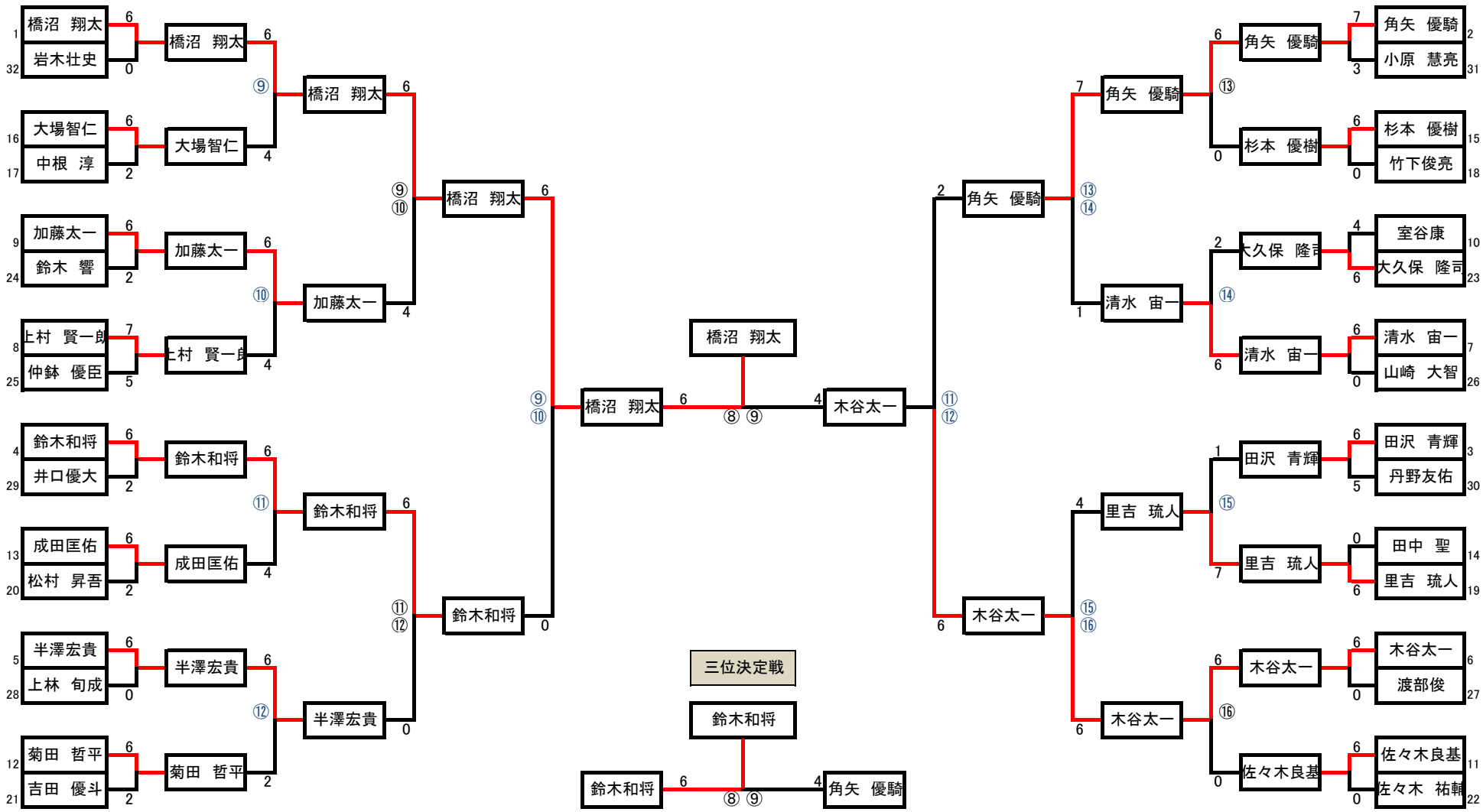
男子決勝トーナメント